ポケットにしのぼせて遊ぶカンタン電子工作

ポケデン

No.96　ターングリーン
（2022 年6月号掲載）

原寸大の基板配線図です（6 月号の「ポケデン」の記事には、80%の大きさで掲載されています）。こちらを100%で印刷をして、「基板を部品面から見た図」を切り抜いて、基板に貼り付ければ、差す場所を間違えずに部品を取り付けることができます。

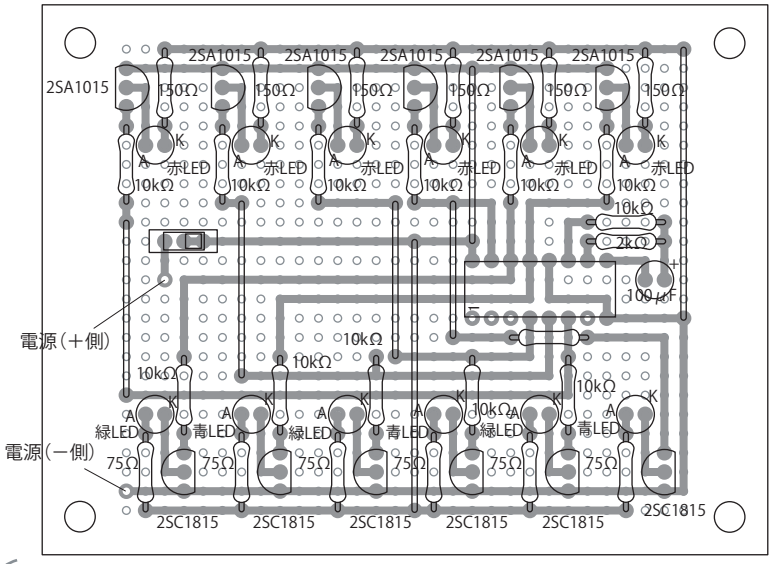

基板を部品面から見た図

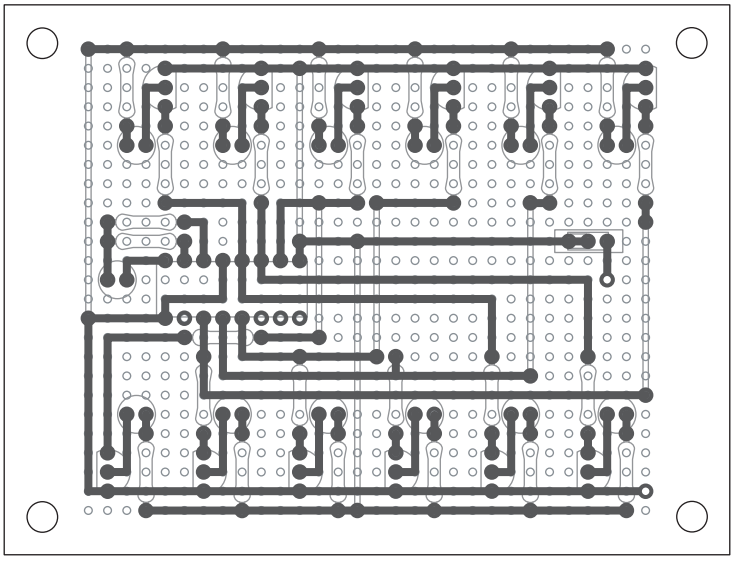

基板をハンダ面から見た図

© Naomi Ito , 2022